VISPĀRĪGIE NORĀDĪJUMI

KONSTRUKCIJU TĒRAUDS:

–TĒRAUDA KLASE S355J2, JA RASĒJUMOS VAI SPECIFIKĀCIJĀS NAV NORĀDĪTS CITĀDI.
VISĀM TĒRAUDA KONSTRUKCIJĀM JĀBŪT SASKAŅĀ AR SEKOJOŠIEM NOTEIKUMIEM:
–LVS EN 1090–2+A1:2024 TĒRAUDA KONSTRUKCIJU UN ALUMĪNIJA KONSTRUKCIJU IZPILDĪJUMS. 2. DAĻA: TEHNISKĀS PRASĪBAS TĒRAUDA KONSTRUKCIJĀM
–LVS EN 10025–1:2005 KARSTI VELMĒTIE IZSTRĀDĀJUMI NO KONSTRUKCIJU TĒRAUDIEM 1. DAĻA: VSPĀRĪGIE TEHNISKIE PIEGĀDES NOSACĪJUMI
–JĀBŪT SERTIFIKĀTIEM SASKAŅĀ AR LVS EN 10204:2005 – METĀLA IZSTRĀDĀJUMU PĀRBAUDES DOKUMENTU VEIDI, TIPS 3.1.
–IZMĒRU STANDARTS SASKAŅĀ AR LVS EN 10029:2011 – KARSTI VELMĒTAS TĒRAUDA LOKSNES 3 mm BIEZUMĀ UN BIEZĀKS – IZMĒRU UN FORMAS PIELAIDES.
– TĒRAUDA KONSTRUKCIJU PRETKOROZIJAS PRASĪBAS SKATĪT BŪVPROJEKTA SADAĻĀ "SECIFIKĀCIJAS".
–CITU TĒRAUDU ATĻAUTS LIETOT TIKAI SASKAŅOJOT AR BŪVPROJEKTA AUTORU.

TĒRAUDA KONSTRUKCIJU PRETKOROZIJAS AIZSARDZĪBA:

–TĒRAUDA KONSTRUKCIJĀM PAREDZĒT PRETKOROZIJAS TĒRAUDA KONSTRUKCIJU CINKOJUMA AIZSARGPĀRKLĀJUMU ATBILSTOŠI LVS EN ISO 14713–2.
–KRASTA NOSTIPRINĀJUMAM NOSEDZOŠAIS U PROFILS, KRĀSOJAMAS ATBILSTOŠI VIDES KLASEI CX, SASKAŅĀ AR LVS EN ISO 12944 un ISO 9223 PRASĪBĀM.
–TĒRAUDA RIEVSIENAI PRETKOROZIJAS AIZSARDZĪBA NAV PAREDZĒTA. KONSTRUKCIJU APRĒĶINĀ IR ŅEMTS VĒRĀ ŠO PROFILU ŠĶĒRSGRIEZUMA SAMAZINĀJUMS KOROZIJAS REZULTĀTĀ.

NESASPRIEGTI SKRŪVSAVIENOJUMI

Skrūvju, enkuru stiprības klase 8.8
Bultskrūvēm un uzgriežņiem jābūt marķētām ar ražotāja marku saskāņā ar LVS EN 15048–1 prasībām.
Bultskrūvēm, uzgriežņiem un paplāksnēm ir jābūt karsti cinkotām.
Bultskrūvju savienojumiem jāatbilst:
Vispārīgas prasības saskaņā ar: LVS EN 15048–1, LVS EN 15048–2;
Sešstūrainās bultskrūves: LVS EN ISO 4015, LVS EN ISO 898–1;
Skrūves ar sešstūrainu galviņu: LVS EN ISO 4017, LVS EN ISO 898–1;
Sešstūrainie uzgriežņi: LVS EN ISO 4032, LVS EN ISO 898–2;
Gludas paplāksnes: LVS EN ISO 7089.

STIEGROJUMS:

PIELIETOJAMS METINĀMS PERIODISKĀ PROFILA STIEGROJUMA TĒRAUDS B500B SASKAŅĀ AR STANDARTIEM:
–LVS EN 10080 TĒRAUDS BETONA STIEGROJUMAM. METINĀMS STIEGROJUMA TĒRAUDS. VISPĀRĪGI.
–LVS 191–1 TĒRAUDS BETONA STIEGROŠANAI. 1. DAĻA. METINĀMI UN NEMETINĀMI TAISNI STIEŅI, RITUĻA UN ATTĪTA RITUĻA IZSTRĀDĀJUMI. TEHNISKIE NOTEIKUMI UN ATBILSTĪBAS NOVĒRTĒŠANA.
–LVS EN 1992–1–1 2. EIROKODEKSS. BETONA KONSTRUKCIJU PROJEKTĒŠANA. 1–1. DAĻA: VISPĀRĪGIE NOTEIKUMI UN NOTEIKUMI ĒKĒM.
–CITU STIEGROJUMU ATĻAUTS LIETOT TIKAI SASKAŅOJOT AR BŪVPROJEKTA AUTORU.

BETONS:

–LVS EN 206+A2:2022 Betons. Tehniskie noteikumi, darbu izpildījums, ražošana un atbilstība
–LVS EN 13670:2012 Betona konstrukciju izgatavošana
–LVS EN 12620+A1:2009 Minerālmateriāli betonam
–LVS 156–1:2022 Betons. Latvijas nacionālais pielikums Eiropas standartam EN 206."Betons. Tehniskie noteikumi, darbu izpildījums, ražošana un atbilstība".

KONSTRUKCIJAS GRUNTĪ:

–LVS EN 12063 Īpašu ģeotehnisko būvdarbu izpilde. Rievpāļu sienas, kombinētās pāļu sienas, augsta moduļa pāļu sienas
–Izvēloties izbūves tehnoloģiju, būvuzņēmējam jāņem vērā tuvumā esošās būves, un vibrācijas ietekme uz to konstrukcijām.
–LVS EN 14199 Īpašu ģeotehnisko darbu veikšana. Mikropāļi.

KONSTRUKCIJU IEDALĪJUMS	KLASE PĒC LVS EN 206+A2:2022	IEDARBĪBAS KLASES	SALTURĪBAS MARKA, ŪDENS NECAURLAIDĪBA	ŪDENS–CEMENTA ATTIECĪBA
DZELZSBETONA VIRSBŪVE	C 35/45	XF4, XS3	F300, W6	<0.40
SAGATAVOŠANAS KĀRTA	C 16/20	X0	–	–

PROJEKTĒŠANĀ IZMANTOTO DOKUMENTU SARAKSTS

1. Noteikumi par Latvijas būvnormatīvu LBN 202–18 "Būvniecības ieceres dokumentācijas noformēšana";
2. Vispārīgie būvnoteikumi;
3. Būvniecības likums;
4. Atsevišķu inženierbūvju būvnoteikumi;
5. Projketēšanas uzdevums;
6. Būvatļauja NR. BIS–BV–4.1–2026–1036.

RASĒJUMU SARAKSTS

Nr.p.k.	Nosaukums	Ras. marka	Ras. Nr.
1.	Vispārīgie rādītāji	HB	HB–1
2.	Piestātnes plāns	HB	HB–2
3.	Piestātnes griezumi	HB	HB–3
4.	Piestātnes rievsienas plāns, mezgli	HB	HB–4
5.	Dzelzsbetona virsbūve	HB	HB–5
6.	Padziļināšanas darbu plāns	HB	HB–6
7.	Kāpnes	HB	HB–7

TEHNISKI EKONOMISKIE RĀDĪTĀJI

Nr.p.k.	Nosaukums	Mērvienība	Daudzums
1.	Piestātnes pagarinātā posma garums	m	20
2.	No jauna izbūvējamā laukuma platība	m²	143
3.	Slodze uz piestātnes segumu	kN/m²	10
4.	Projekta gultnes atzīmes (LAS)	m	–3.35
5.	Piestātnes augstuma atzīme (LAS)	m	+1.45
6.	Projektētais būves kalpošanas laiks	gadi	50

APTVERU ENKUROJUMS

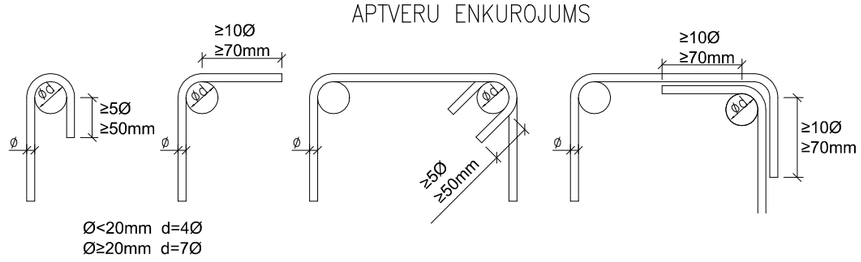

WS PROJEKTS BŪVE — SIA "WS", Būvk.reģ.Nr.: 7296-R, Kūrmājas prospekts 7, Liepāja, LV-3401, mob.tel: +371 26534077, e-pasts: w.s@inbox.lv				Pasūtītājs: Pāvilostas ostas pārvalde		Līgums Nr. WS-23-44
Būvprojekta daļas izstrādātājs: inženieru birojs KURBADA TILTI — SIA Inženieru birojs "Kurbada tilti", būvk. reģ. Nr. 2624–R, Balvu ielā 5, Rīga, LV–1003, Tālr. 67334229, info@kurbadatilti.lv				Objekts: Zvejniekiem nepieciešamās infrastruktūras pilnveidošana Pāvilostas ostā Dzintaru ielā 2E, Pāvilostā, Dienvidkurzemes novadā		
BP vad.	J.Rāzna		04.2026.	Rasējums: Vispārīgie rādītāji	Stadija	Lapa
BP daļ. vad.	J.Rāzna		04.2026.		BP	HB-1
Izstrādāja	I.Rubļevskis		04.2026.			
Pārbaudīja	J.Rāzna		04.2026.	Mērogs: -	Arh.reģ.Nr.	

Plāns M1:200

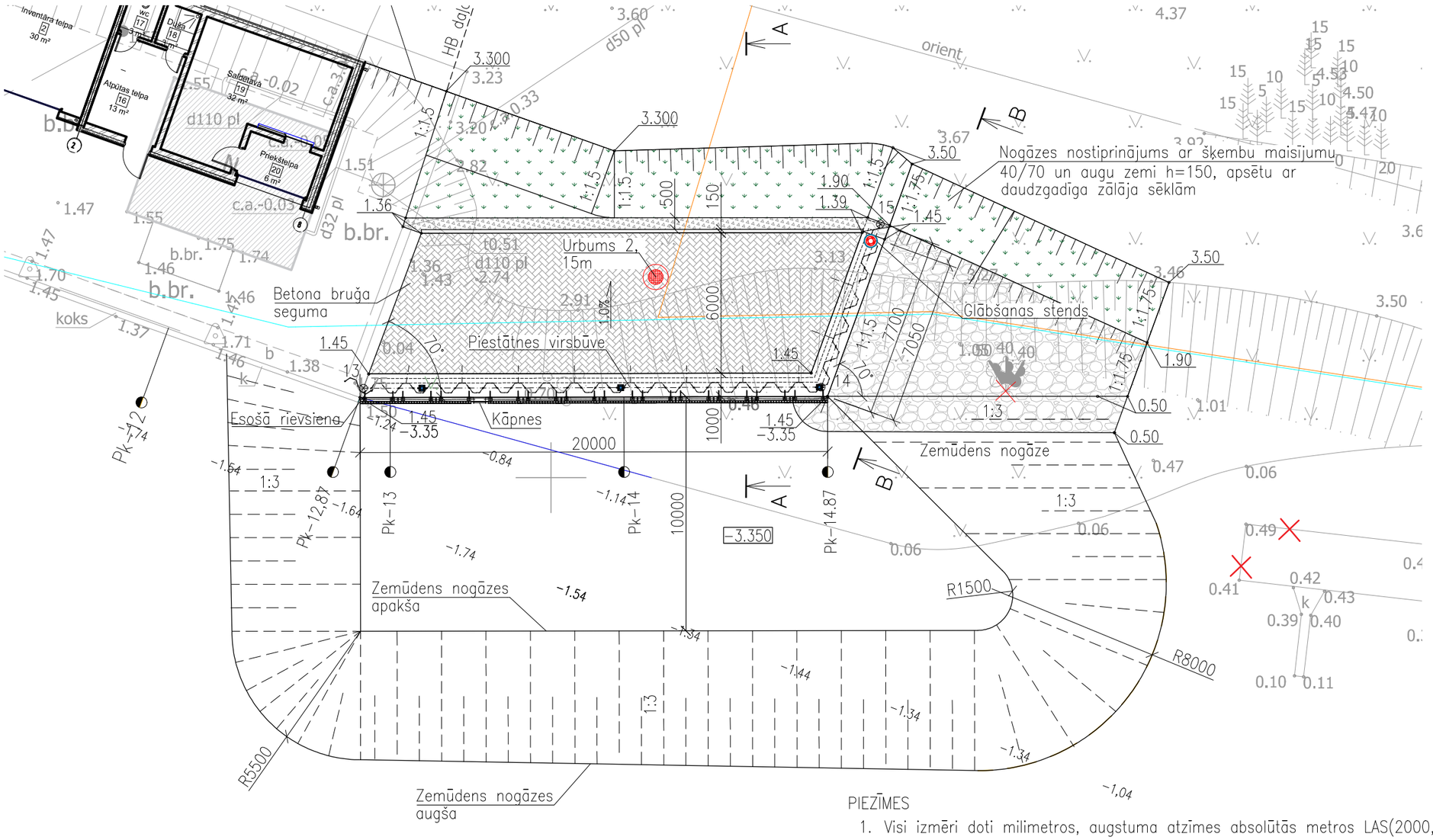

PIEZĪMES

1. Visi izmēri doti milimetros, augstuma atzīmes absolūtās metros LAS(2000,5), ja rasējumā nav norādīts savādāk.
2. Ģeotehniskā informācija saskaņā ar SIA "L.A.R." 2025–2026. gada inženierģeoloģisko izpēti objektā "Pāvilostas ostas piekrastes zonas labiekārtošana".
3. Piestātnes griezumus skatīt rasējumā HB–3.

Piestātnes sienas ass punktu koordinātas

Punktu koordinātas m		
Nr.	X	Y
13	308503.83	327991.98
14	308503.87	328011.55
15	308510.84	328014.09

Apzīmējumi:

- Betona bruģa segums
- −3.35 – Projektējamā gultnes atzīme
- ~1.54 – Esošās gultnes atzīmes
- 13 – Nospraušans punkts

SIA "WS" Būvk.reģ.Nr.: 7296-R, Kūrmājas prospekts 7, Liepāja, LV-3401, mob.tel: +371 26534077; e-pasts: w.s@inbox.lv				Pasūtītājs: Pāvilostas ostas pārvalde		Līgums Nr. 13/POP/2025
Būvprojekta daļas izstrādātājs: inženieru birojs KURBADA TILTI, SIA Inženieru birojs "Kurbada tilti", būvk. reģ. Nr. 2624–R, Balvu ielā 5, Rīga, LV–1003, Tālr. 67334229, info@kurbadatilti.lv				Objekts: Zvejniekiem nepieciešamās infrastruktūras pilnveidošana Pāvilostas ostā Dzintaru ielā 2E, Pāvilostā, Dienvidkurzemes novadā		
BP daļ. vad.	J.Rāzna		05.2026.	Rasējums: Piestātnes plāns	Stadija: BP	Lapa: HB-2
Izstrādāja	E. Gorenko		05.2026.			
Pārbaudīja	J.Rāzna		05.2026.			
				Mērogs: M1:200	Arh.reģ.Nr.	

A3

Griezusm A–A
M1:100

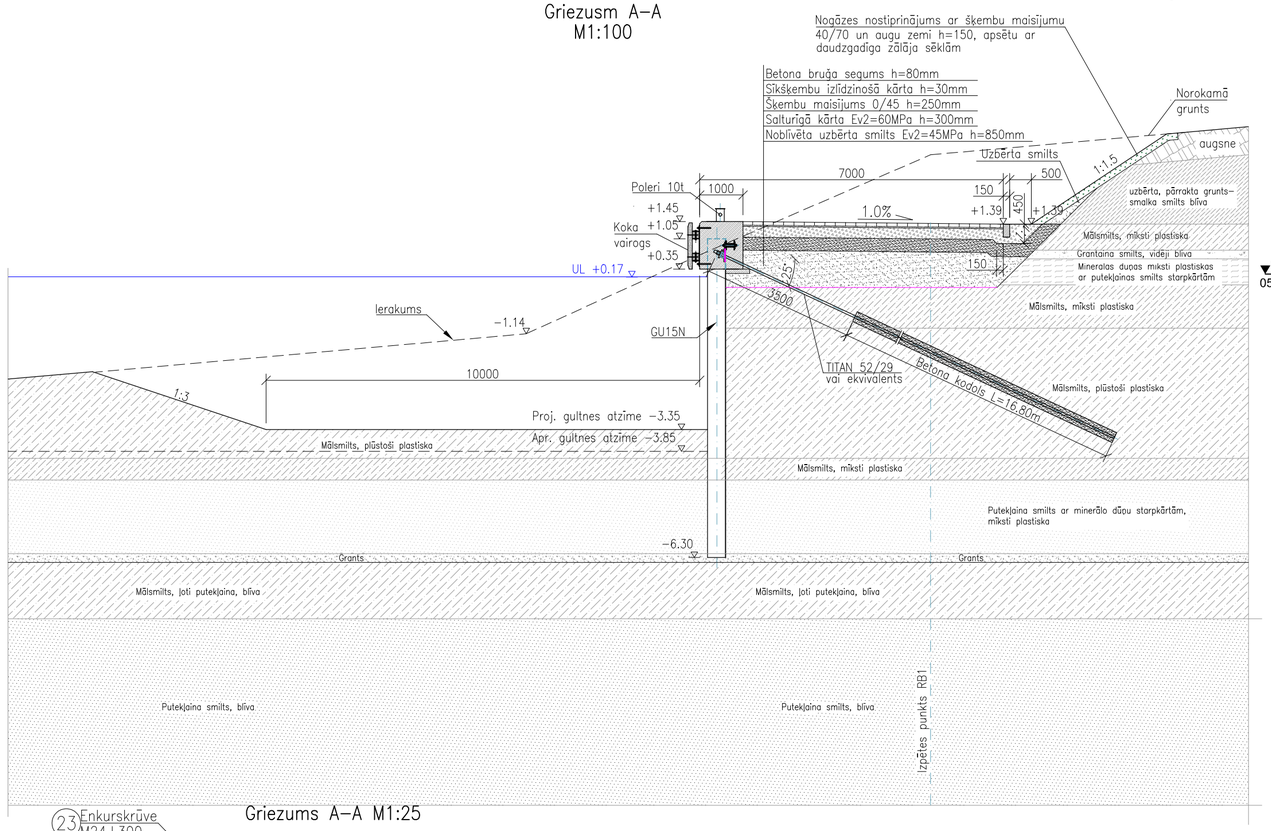

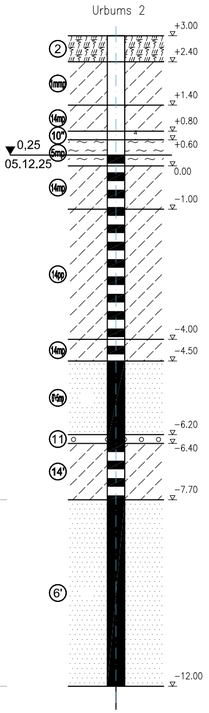

Griezums A–A M1:25

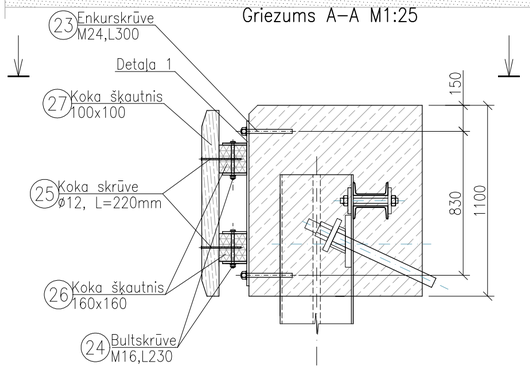

Griezums B–B M1:100

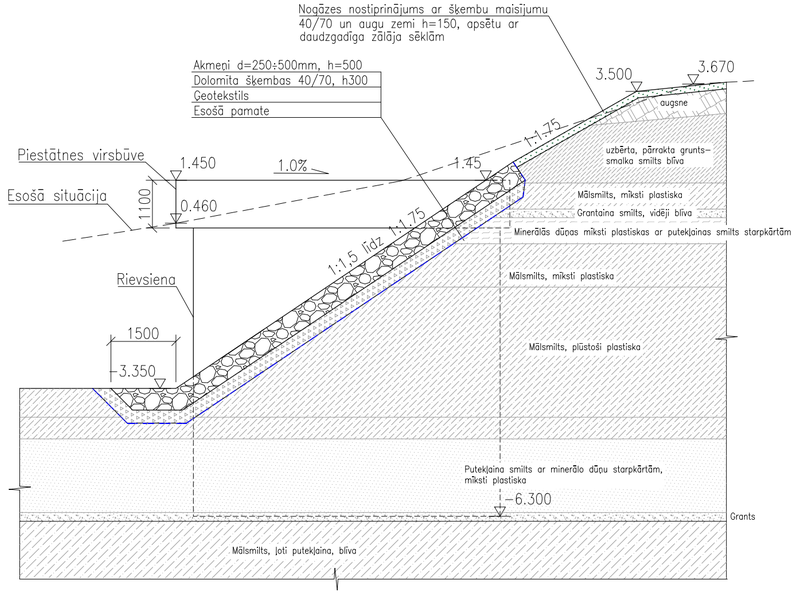

Piezīmes:
1. Izmēri ir doti milimetros, bet augstuma atzīmes un dziļuma atzīmes dotas metros (Latvijas normālo augstumu sistēmā LAS–2000,5).
2. Ģeotehniskā informācija saskaņā ar SIA "L.A.R." 2025–2026. gada inženierģeoloģisko izpēti objektā" Pāvilostas ostas piekrastes zonas labiekārtošana".
3. Griezumu izvietojumu skatīt rasējumā HB–2.

WS PROJEKTS BŪVE — SIA "WS", Būvk.reģ.Nr.: 7296-R, Kūrmājas prospekts 7, Liepāja, LV-3401, mob.tel: +371 26534077; e-pasts: w.s@inbox.lv				Pasūtītājs: Pāvilostas ostas pārvalde	Līgums Nr. 13/POP/2025
Būvprojekta daļas izstrādātājs: inženieru birojs KURBADA TILTI — SIA Inženieru birojs "Kurbada tilti", Būvk. reģ. Nr. 2024-R, Bolva ielā 5, Rīga, LV-1003, Tālr. 67334229, info@kurbadatilti.lv				Objekts: Zvejniekiem nepieciešamās infrastruktūras pilnveidošana Pāvilostas ostā Dzintaru ielā 2E, Pāvilostā, Dienvidkurzemes novadā	
BP daļ. vad.	J.Rāzna		05.2026.	Rasējums: Piestātnes griezumi	Stadija: BP / Lapa: HB-3
Izstrādāja	E. Gorenko		05.2026.		
Pārbaudīja	J.Rāzna		05.2026.		
				Mērogs: M1:200 / Arh.reģ.Nr.	

A3.2

Piestātnes rievsienas plāns M1:100

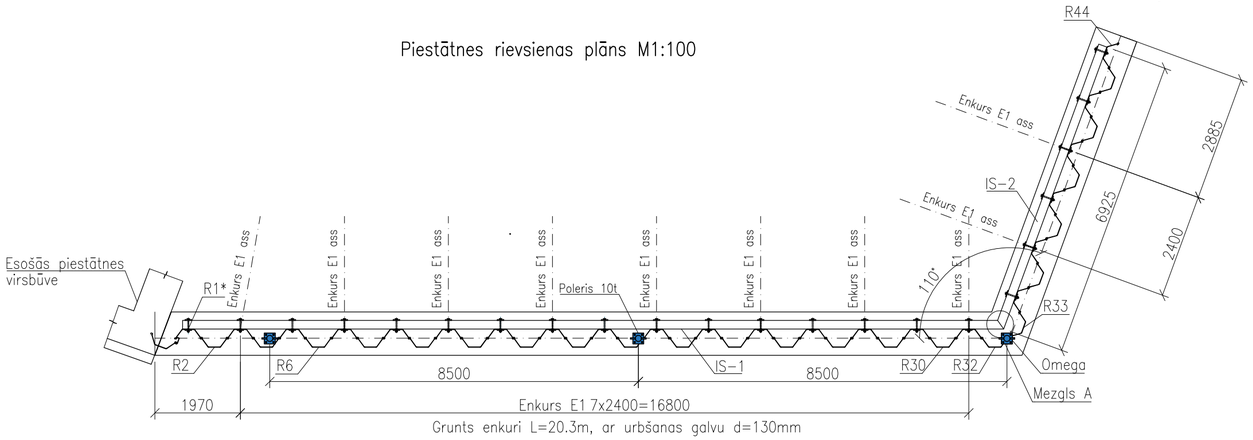

Izkliedsija M1:25

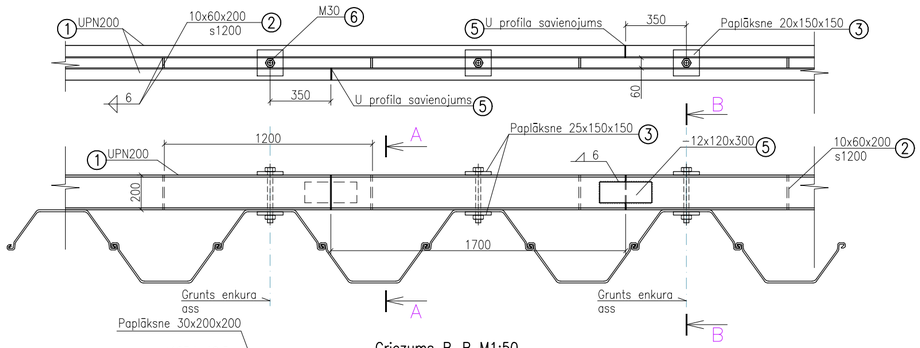

Griezums B–B M1:50

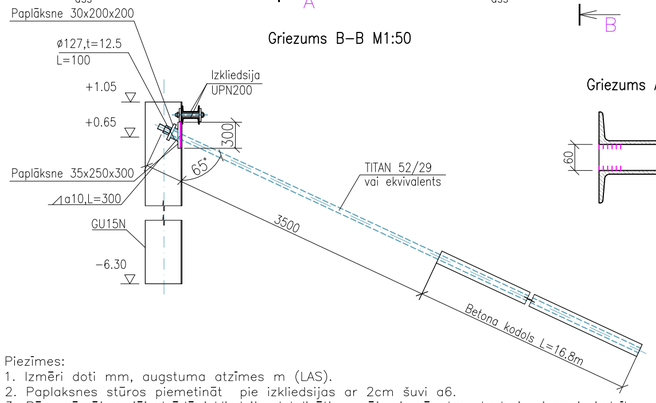

Griezums A–A M1:10

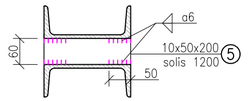

Izkliedsija IS-1 M1:100

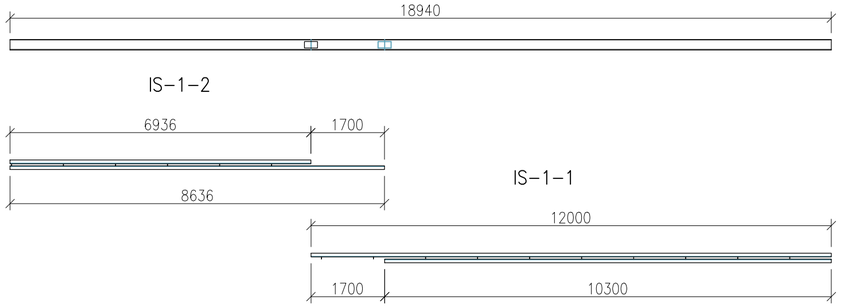

Mezgls A M1:10

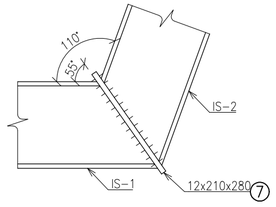

Drenāžas caurule M1:25

No rievpāja R6 līdz R30

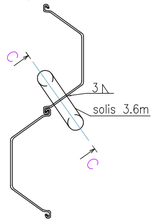

C–C

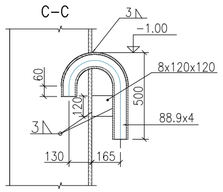

Rievsienu apjomi

Rievpalis	Skaits gab	Garums m	Sienas laukums	Masa, kg/m	Masa kopā, t	Profils	piezīmes
R1*	1	7.35	4.41	90.08	0.66	Fasonrievpālis	S355GP
R2-R44	43	7.35	189.63	68.7	21.71	GU 15N	S355GP
Omega	1	7.35	-	18	0.13	Omega 18	S355GP
		∑	194.04	∑	**22.51**		
Minimālās prasības rievsienas šķērsgriezuma raksturlielumiem:							
Wel,y≥30000 cm3/m ≥1500, Iy≥30000cm4/m, t≥10.5mm, s≥8.5mm.							
Fasonrievpālis R1* izgatavojams no profila GU 15N un L profila 140x140x10mm							

Izkliedsiju kopsavilkums

Poz.	Nosaukums	Daudzums	Garums		Masa, kg		Piezīmes
			1 detaļa, mm	Kopā, m	1poz./m	Kopā	
1	UPN200	2	25860	51.72	25.3	1308.5	S355J2
2	Loksne 10x60x200	22	200	4.4	4.71	20.7	S355J2
3	Paplāksne 20x150x150	44	150	6.6	23.6	155.8	S355J2
4	Bultskrūve M30	22	335	7.37	6.0	44.2	Klase 8.8
5	Uzliknis 12x120	2	300	0.6	11.3	6.8	S355J2
6	Uzgrieznis M30	22	-	-	0.6	13.2	PC 8
7	Paplāksne 12X210X280	1	280	0.28	19.8	5.5	S355J2
					Pavisam kopā kg:	**1554.75**	
Skrūvju komplekti atbilstoši EN15048-1							

Enkuru kopsavilkums

Enkurs	Skaits	Garums, m	Garums kopā, m	Urbšanas galvas diametrs, mm	Pāļa serde	Pārbaudes slodze P_p, kN	Nofiksēt pie slodzes, kN
E1	10	20,5	205	130	TITAN 52/29	457,24	82

Piezīmes:
1. Izmēri doti mm, augstuma atzīmes m (LAS).
2. Paplaksnes stūros piemetināt pie izkliedsijas ar 2cm šuvi a6.
3. Būvuzņēmējam jāizstrādā izkliedsiju detalizētie rasējumi, pēc tam kad rievsiena ir iedzīta un uzmērīti faktiskie izmēri. Izstrādājot detalizētos rasējumus jāņem vērā šajā rasējumā doti principi.
4. Paplāksnēm urbuma diametrs = skrūves diametrs + 2.5mm.
5. Grunts enkuru paplāksnes un uzgriežņi jāievērtē enkuru izbūves vienības cenās.
6. Pāļa serde pieņemta TITAN 52/29, nestspēja pie plūstamības robežas R_k=635kN, minimālā nepieciešamā pāļa serdes nestpēja pie plūstamības robežas $R_k=R_{m0.2nom}$=540kN.
7. *R1 ir izgatavojams un izbūvējams kā fasonrievpālis, kas ir ievērtējams rievpāļu izbūves izmaksās.
8. Rievsienas punktu nospraušanas kordinātas skatīt rasējumā GP–1.
9. Enkuru pārbaudes slodzes norādītas tabulā enkuru kopsavilkums. 1. enkuram veikt piemērotības pārbaudi (sutability tests), atlikušajiem enkuriem veikt pieņemšanas pārbaudi (acceptance tests).
10 Saskaņojot ar būvprojekta autoru būvdarbu veicējs var izvēlēties citu rievsienas šķērsgriezuma profilu, ievērtējot rasējuma tabulā dotās minimālās prasības šķērsgriezuma raksturlielumiem.
11. Būvdarbu veicējam jāizbūvē 5gab. drenāžas caurules piestātnes fasādes rievsienā ar soli 3.6m sākot no rievsienas R4 līdz R30.

WS PROJEKTS BŪVE — SIA "WS", Būvk.reģ.Nr.: 7296-R, Kūrmājas prospekts 7, Liepāja, LV-3401, mob.tel: +371 26534077; e-pasts: w.s@inbox.lv	Pasūtītājs: Pāvilostas ostas pārvalde		Līgums Nr. 13/POP/2025
Būvprojekta daļas izstrādātājs: inženieru birojs KURBADA TILTI — SIA Inženieru birojs "Kurbada tilti", Būvk. reģ. Nr. 2024-9, Bolvu iela 5, Rīga, LV-1003, Tālr. 67334229, info@kurbadatilti.lv	Objekts: Zvejniekiem nepieciešamās infrastruktūras pilnveidošana Pāvilostas ostā Dzintaru ielā 2E, Pāvilostā, Dienvidkurzemes novadā		
BP daļ. vad. J.Rāzna 05.2026.	Rasējums: Piestātnes rievsienu plāns, mezgli	Stadija: BP	Lapa: HB-4
Izstrādāja E. Gorenko 05.2026.			
Pārbaudīja J.Rāzna 05.2026.			
	Mērogs: M1:50, M1:100	Arh.reģ.Nr.	

A3.2

Kāpnes M1:25

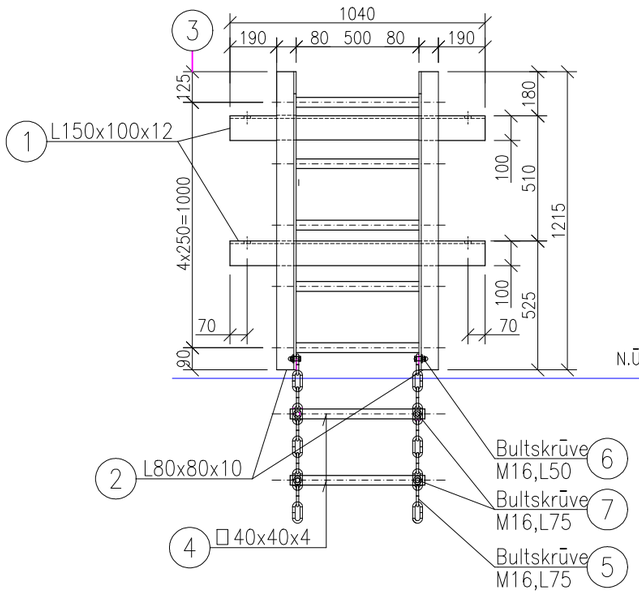

Griezums A–A M1:25

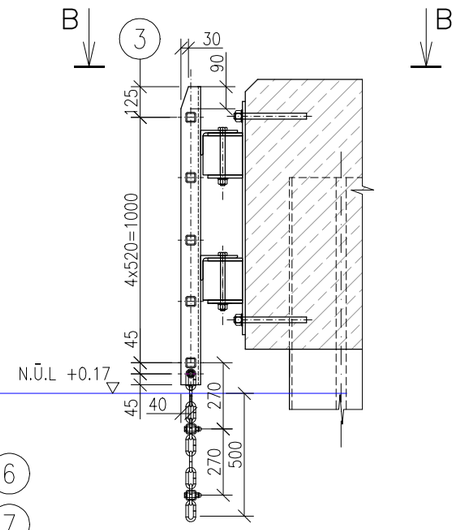

Skats B–B M1:25

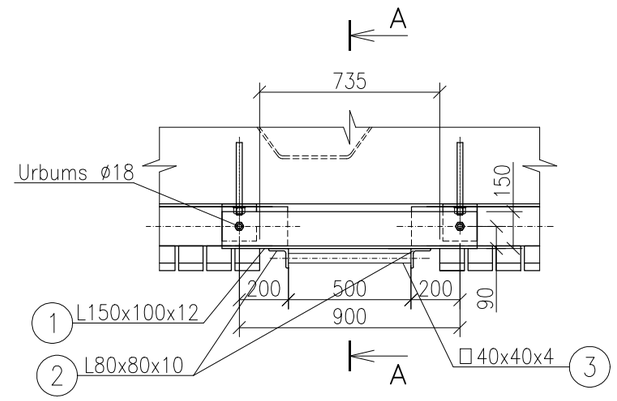

Tērauda kāpņu specifikācija

Poz.	Elements	Skaits	Garums mm		Masa, kg		Piezīmes
			1 elementam, mm	kopējais, m	1m	kopā	
1	L 150x100x12	2	1040	2.08	22.50	46.8	S355J2
2	L 80x80x10	2	1215	2.43	11.90	28.9	
3	SHS 40x40x4	5	500	2.50	4.40	11.0	
4	SHS 40x40x4	2	550	1.10	4.40	4.8	
5	Ķēde d10, t10, b40mm	2	700	1.40	1.75	2.5	DIN 763
					Vienam pālim kopā (kg):	**94**	
6	Bultskrūve M16	2	50	-	gab.:	2	Klase 8.8
7	Bultskrūve M16	4	75	-	gab.:	4	

Piezīmes:
1. Izmēri doti milimetros. Augstuma atzīmes dotas metros Latvijas normālā augstuma sistēmā (LAS–2000,5).
2. Prasības tērauda konstrukcijām skatīt sadaļā Specifikācijas; Tērauda konstrukcijas karsti cinkotas saskaņā ar LVS EN ISO 1461:2009 un LVS EN ISO 14713–2.
3. Tērauda elementi poz.1 un poz.2 savstarpēji sametināmi pa saskares virsmas perimetru ar kakta šuvi a=6mm. Tērauda elementi poz.2 un poz.3 savstarpēji sametināmi pa saskares virsmas perimetru ar kakta šuvi a=3mm.
4. Kāpņu izvietojums parādīts rasējumā HB–2.

SIA "WS"
Būvk.reģ.Nr.: 7296-R
Kūmājas prospekts 7, Liepāja, LV-3401
mob.tel: +371 26534077; e-pasts: w.s@inbox.lv

Pasūtītājs: Pāvilostas ostas pārvalde

Līgums Nr. 13/POP/2025

Būvprojekta daļas izstrādātājs:

inženieru birojs KURBADA TILTI
SIA Inženieru birojs "Kurbada tilti", būvk. reģ. Nr. 2624–R
Baložu iela 5, Rīga, LV–1003
Tālr. 67334229, info@kurbadatilti.lv

Objekts: Zvejniekiem nepieciešamās infrastruktūras pilnveidošana Pāvilostas ostā Dzintaru ielā 2E, Pāvilostā, Dienvidkurzemes novadā

BP daļ. vad.	J.Rāzna		05.2026.
Izstrādāja	I.Rubļevskis		05.2026.
Pārbaudīja	J.Rāzna		05.2026.

Rasējums: Kāpnes

Stadija: BP

Lapa: HB-7

Mērogs: M1:200

Arh.reģ.Nr.

A3

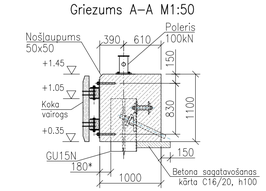

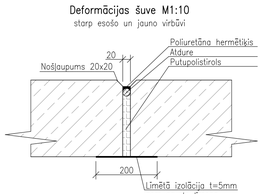

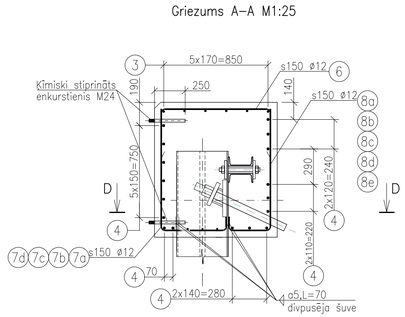

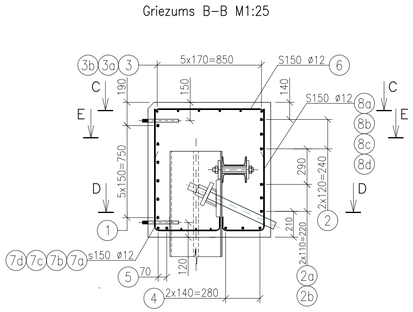

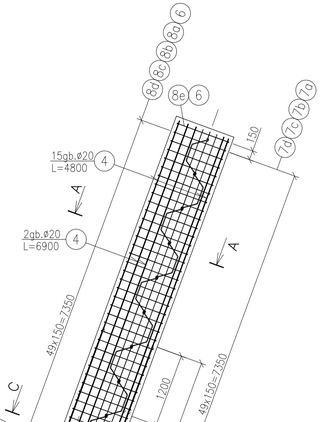

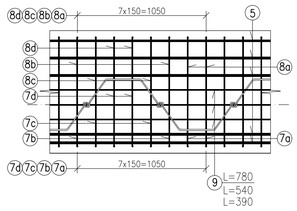

Stiegrojuma specifikācija

Stiegrojuma apjoms piestatnes virsbūvei						
Poz.	Ø, mm	Skaits	Garums 1 stiegras, mm	Garums kopējais, m	Masa, kg 1m	Masa, kg kopā
1	25	6	9600	57.60	3.85	221.76
2	25	3	5900	17.70	3.85	68.15
		3	4250	12.75	3.85	49.09
3	16	6	19000	114.00	1.58	180.12
		6	6100	36.60	1.58	57.83
3.1	16	1	2470	2.47	1.58	3.90
3.2	16	1	4260	4.26	1.58	6.73
3.3	16	1	6060	6.06	1.58	9.57
3.4	16	1	1760	1.76	1.58	2.78
3.5	16	1	3550	3.55	1.58	5.61
3.6	16	1	5340	5.34	1.58	8.44
4	20	17	16300	277.10	2.47	684.44
		15	4800	72.00	2.47	177.84
5	20	2	9600	19.20	2.47	47.42
6	12	184	1690	310.96	0.89	276.13
7a	12	46	1220	56.12	0.89	49.83
7b	12	46	1335	61.41	0.89	54.53
7c	12	46	1515	69.69	0.89	61.88
7d	12	46	1630	74.98	0.89	66.58
8a	12	46	1840	84.64	0.89	75.16
8b	12	46	1725	79.35	0.89	70.46
8c	12	46	1545	71.07	0.89	63.11
8d	12	46	1430	65.78	0.89	58.41
8e	12	1	2865	2.87	0.89	2.54
9	12	46	2865	131.79	0.89	117.03
	12	46	2865	131.79	0.89	117.03
	12	46	2865	131.79	0.89	117.03
10	12	14	900	12.60	0.89	11.19
11	12	14	1000	14.00	0.89	12.43
Vienai virsbūvei kopā:						**2677.04**
Sienamā stieple 0,5%:						13
Kopā (kg):						**2690**

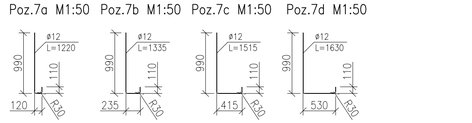

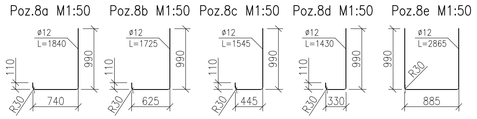

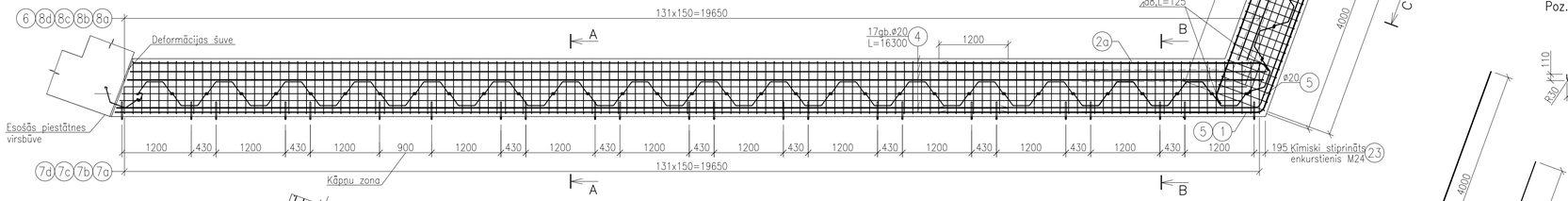

Būvdarbu apjomi

Nr.p.k	Darbs	Mērvienība	Apjoms
1	Betona sagataves kārta	m^3	2
2	Veidņi	m^2	88
3	Stiegrojums	t	3
4	Betons	m^3	30
5	Deformācijas šuvju ierīkošana	gab.	1
6	Betona virsmu pārklāšana ar bitumena mastiku	m^2	32
7	Poleri 100kN	gab.	3
8	Koka vairogi h=1070mm, L=1630mm	gab.	12

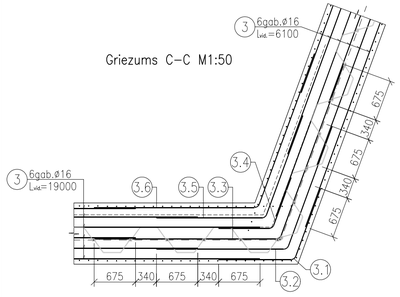

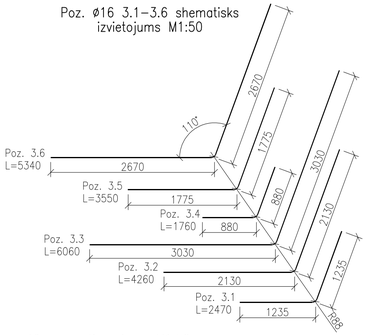

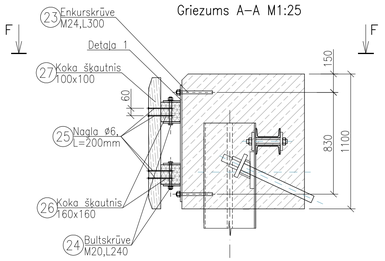

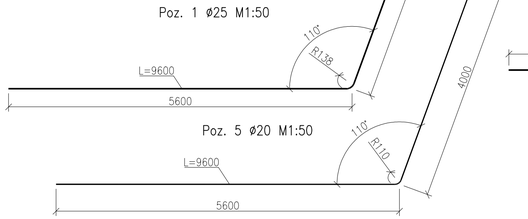

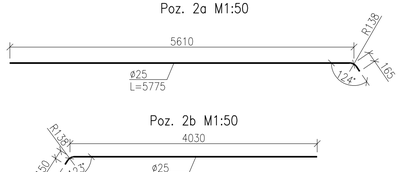

Koka vairoga specifikācija

Poz.	Elements	Izmērs, mm	Skaits 1. elem	Masa kg, m^3 1. elem.	Masa kg, m^3 kopā	Koka vairogu skaits gab.	Kopā kg, gab., m^3	Piezīmes
21	Tērauda sloksne	950x150x12	2	13.45	26.9	12	322.8	S355J2
22	Tērauda loksne	140x150x12	8	1.981	15.8	12	190.2	S355J2
Pavisam kopā tērauds (kg):							**513**	S355J2
23	Enkurskrūve M24	310	4	-		12	48.0	Klase 8.8
24	Bultskrūvei M20	240	4	-		12	48.0	Klase 8.8
25	Nagla Ø6	200	56	-		12	672	
26	Koka šķautnis 160x160	1595	2	0.04	0.08	12	0.98	Klase C16
27	Koka šķautnis 100x100	1070	14	0.01	0.15	12	1.85	Klase C16
Pavisam kopā kokmateriāls (m^3):							**2.83**	Klase C16

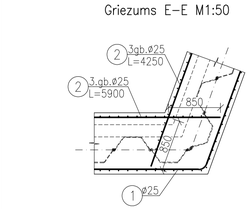

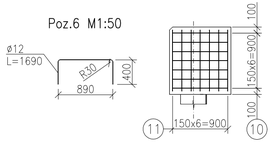

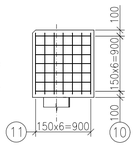

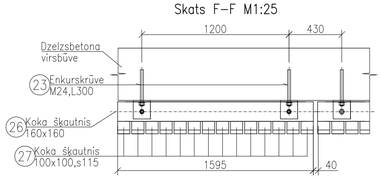

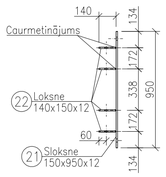

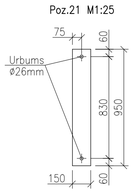

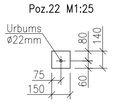

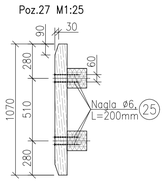

Piezīmes:
1. Izmēri doti milimetros, bet augstuma atzīmes dotas metros (Latvijas normālo augstumu sistēmā LAS–2000,5).
2. Betona aizsargslāņa nominālais biezums 50mm, minimālais 45mm, ja rasējumā nav norādīts savādāk.
3. Izmēri, kas apzīmēti ar * preizējami nemot vērā rievsienas iedzīšanas pieļaides.
4. Stiegru metināšanu veikt atbilstoši atbilstoši LVS EN ISO 17660–1:2006.
5. Visu betona konstrukciju stūru nošļaupumi 20x20mm, ja rasējumā nav norādīts citādāk.

SIA "WS" Reģ.nr.40103212648, Juridiskā adrese: Rīga, Ģertrūdes iela 27, LV-1011, mob.tel: +371 26534077, e-pasts: ws.a@inbox.lv	Pasūtītājs: Pāvilostas ostas pārvalde		Līguma Nr. 13/POP/2025
Būvprojekta daļas izstrādātājs: inženiertehnisko risinājumu birojs KURBADA TILTI	Objekts: Zvejniekiem nepieciešamās infrastruktūras pilnveidošana Pāvilostas ostā Dzintaru ielā 2E, Pāvilostā, Dienvidkurzemes novadā		
BP daļ. vad. J.Rāzna 05.2026.	Rasējums: Dzelzsbetona virsbūve	Stadija: BP	Lapa: HB-5
Izstrādāja E. Gorenko 05.2026.			
Pārbaudīja I.Rubļevskis 05.2026.	Mērogs: M1:200	Arh.reģ.Nr.	
			A2.1

Plāns
M1:200

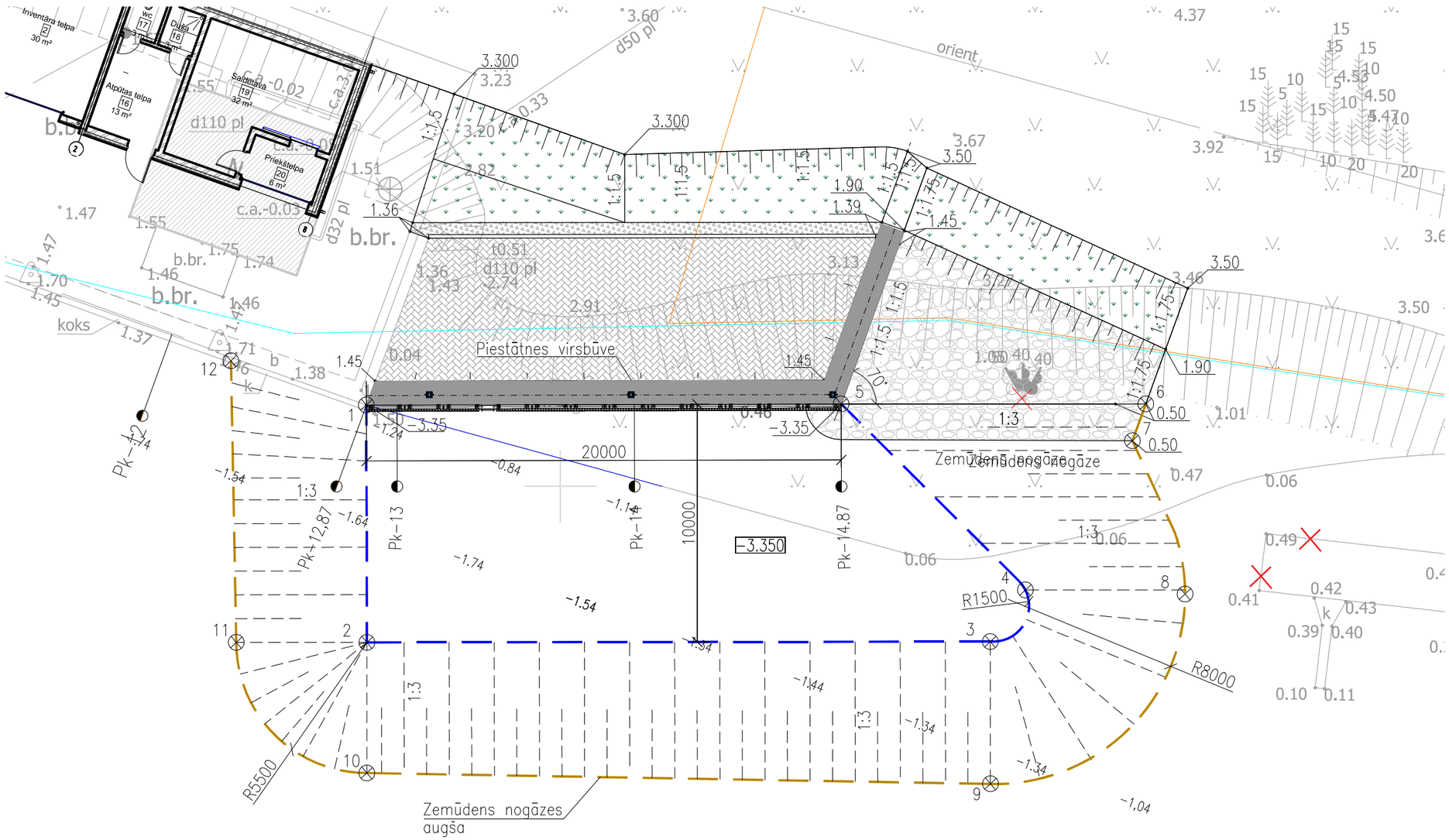

Norakšanas robežas punktu koordinātas

Punktu koordinātas m		
Nr.	X	Y
1	308503.43	327991.83
2	308493.43	327991.85
3	308493.47	328018.11
4	308495.64	328019.59
5	308503.48	328011.83
6	308503.48	328024.66
7	308501.92	328024.09
8	308495.47	328026.31
9	308487.48	328018.12
10	308487.93	327991.85
11	308493.43	327986.35
12	308505.29	327986.12

Apzīmējumi:

- Betona bruģa segums
- −3.35 – Projektējamā gultnes atzīme
- ~1.54 – Esošās gultnes atzīmes
- Gultnes norakšanas robeža
- 1 – Nospraušans pukts

PIEZĪMES

1. Visi izmēri doti milimetros, augstuma atzīmes absolūtās metros LAS(2000,5), ja rasējumā nav norādīts savādāk.
2. Zemūdesn norakšans grunts apjoms−1200m^3.

SIA "WS" PROJEKTS BŪVE Būvk.reģ.Nr.: 7296-R Kūrmājas prospekts 7, Liepāja, LV-3401 mob.tel: +371 26534077; e-pasts: w.s@inbox.lv				Pasūtītājs: Pāvilostas ostas pārvalde	Līgums Nr. 13/POP/2025
Būvprojekta daļas izstrādātājs: inženieru birojs KURBADA TILTI SIA Inženieru birojs "Kurbada tilti", būvk. reģ. Nr. 2624-R Balvu ielā 5, Rīga, LV-1003 Tālr. 67334229, info@kurbadatilti.lv				Objekts: Zvejniekiem nepieciešamās infrastruktūras pilnveidošana Pāvilostas ostā Dzintaru ielā 2E, Pāvilostā, Dienvidkurzemes novadā	
BP daļ. vad.	J.Rāzna		05.2026.	Rasējums: Padziļināšanas darbu plāns	Stadija: BP / Lapa: HB-6
Izstrādāja	E. Gorenko		05.2026.		
Pārbaudīja	J.Rāzna		05.2026.		
				Mērogs: M1:200	Arh.reģ.Nr.

A3